оконный клапан приточной вентиляции

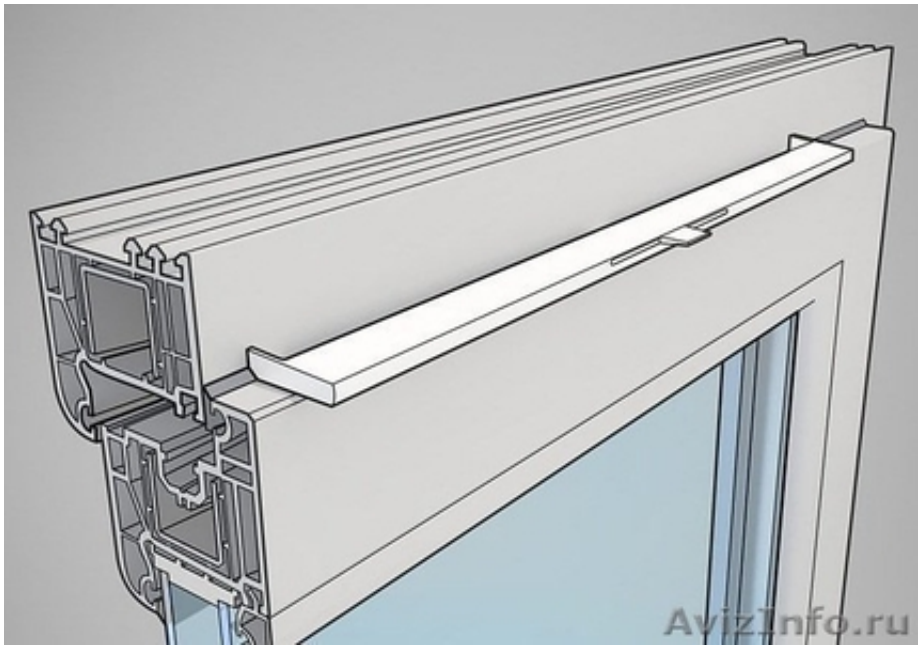

Ижевск, Россия

Для чего нужен оконный климатический приточный клапан?
Оконный приточный клапан устраняет последствия высокой герметичности окон ПВХ, сохраняя при этом все их достоинства. Помимо предотвращения выпадения конденсата на поверхностях стеклопакетов, оконный приточный вентиляционный клапан поддерживает благоприятный микроклимат в помещении. Так, например, при закрытых окнах в спальне, он полностью устраняет ощущение духоты во время сна.

Почему же не использовать щелевое проветривание?
Щелевое проветривание подразумевает контроль, а приточный климатический клапан работает автоматически и непрерывно. Помимо этого щелевое проветривание имеет массу недостатков: возникновение сквозняков, резкие перепады температур, проникновение уличного шума и т.п.. Известны случаи, когда окно установленное на щелевое проветривание зимой, обледенело по периметру щели, по причине резкого понижения температуры в ночное время и закрыть его не представлялось возможным.

Зачем нужен оконный климатический клапан летом?
Уходя на работу, оставляя окно открытым, снижается безопасность жилья, происходит попадание пыли, влаги во время дождя, проникновение насекомых. При закрытых окнах без оконного приточного клапана в помещении происходит накопление вредных испарений от лакированных, окрашенных, синтетических поверхностей, особенно после ремонта. Однако необходимо понимать, что эффективность работы любых пассивных приточных устройства, принцип работы которых основан на разнице давлений внутри и снаружи помещения, является максимальным в осенне-зимний период времени, когда перепад давлений (тяга) имеет наибольшую разницу. В теплый период времени, перепад давлений имеет минимальную разницу, соответственно и эффективность минимальна. Зачастую летом, даже при открытых окнах, когда на улице полный штиль, в помещении остается душно. Помимо этого, тяга, которая создается за счет разницы давлений, зависит от массы различных внешних факторов: место расположения дома, высота помещения.

Цена: **1 100 руб.**	Тип объявления: Продам, продажа, продаю	Торг: неуместен
Группа компаний ТЕРРА	**906-915**	**пос. Октябрьский, ул. Солнечная, 12 Стройбаза "Солнечная"**